100ՄՄ ՀԱՍՏՈՒԹՅԱՄԲ ՄԻՋՆՈՐՄՆԵՐԻ ԱՄՐԱԿԱՊՄԱՆ ՍԽԵՄԱ

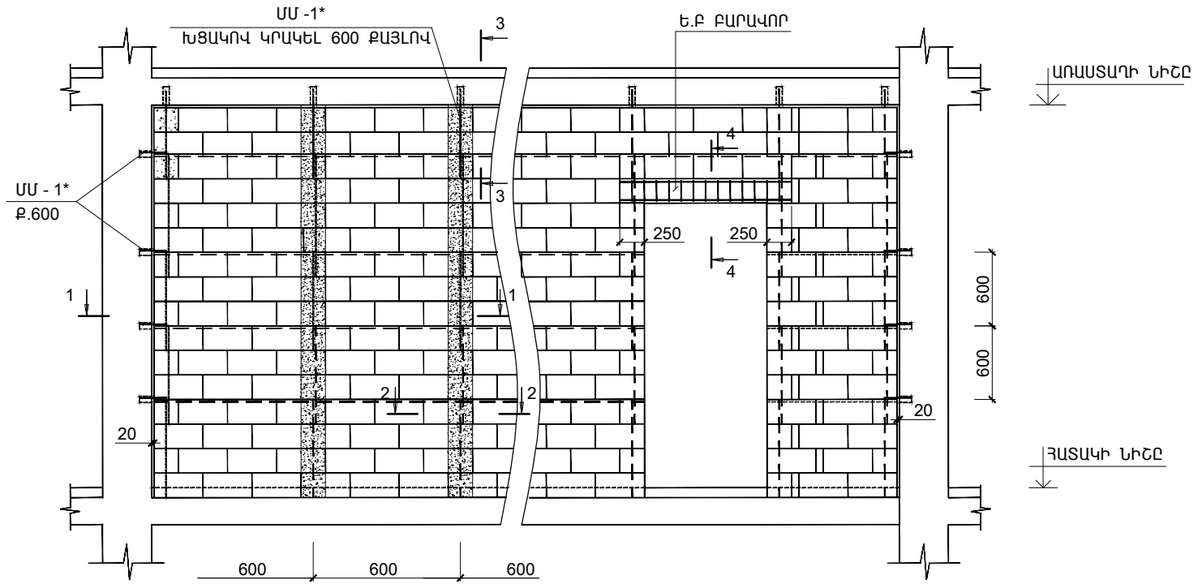

1 - 1

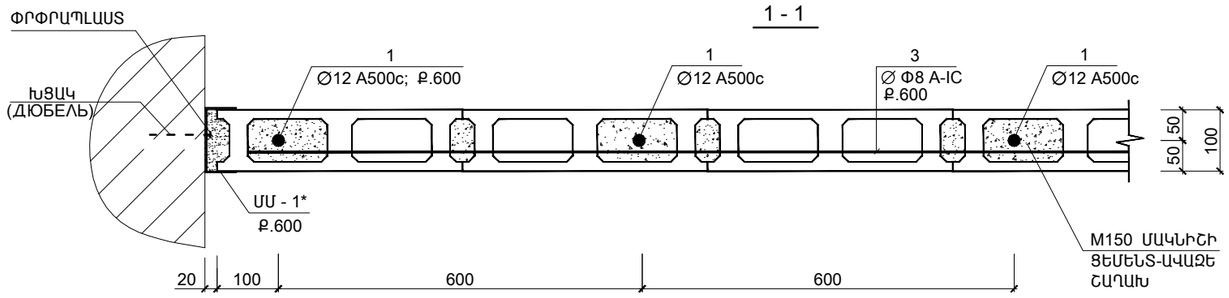

100 ՄՄ ՀԱՍՏՈՒԹՅԱՄԲ ՄԻՋՆՈՐՄՆԵՐԻ ԱՄՐԱԿԱՊՄԱՆ ՄԱՍՆԱԳԻՐ

ՆՇԱՆԱԿ. ԴԻՐՔԸ	Ն Շ Ա Ն Ա Կ Ու Մ Ը	Ա Ն Վ Ա Ն Ու Մ Ը	ՔԱՆ. ՀԱՏ	ՄԻԱՎ. ՔԱՇԸ ԿԳ	ԾԱՆՈԹՈՒ_ ԹՅՈՒՆ
		ՄԻՋՆՈՐՄՆԵՐԻ ԱՄՐԱԿԱՊ.			
1	ГОСТ Р 52544 - 2006	∅ 12 A 500c ; ΣL =98.0 Մ	--	88.2	88.2
ՄՄ - 1*	ГОСТ19903 - 76	-3X100 L = 300	61	0.7	43.0
3	–"–	∅ 8 A -Ic ; ΣL = 80.0 Մ	--	32.0	32.0
			ԸՆԴ.		163.2
	ՆՅՈՒԹԸ՝	ԱՆՑՔԵՐԻ ԼՑՆՈՒՄ M150 ՑԵՄ.-ԱՎԱԶԵ ՇԱՂԱԽ		($Մ^3$)	0.4
		ՓՐՓՐԱՊԼԱՍՏ (60.0 ԳԾ.Մ)			
		Ե.Բ ԲԱՐԱՎՈՐ			
4	ГОСТ Р 52544 - 2006	∅ 12 A 500c ; ΣL = 9.0 Մ	2	8.1	16.2
5	–"–	∅ Φ6 A-IC L = 250	106	0.06	6.4
			ԸՆԴ.		22.6
	ՆՅՈՒԹԸ՝	ԲԵՏՈՆ B15 ($Մ^3$)			0.18

2 - 2

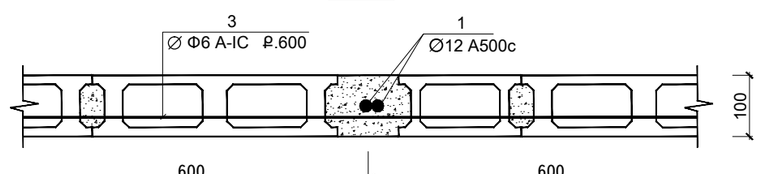

3 - 3

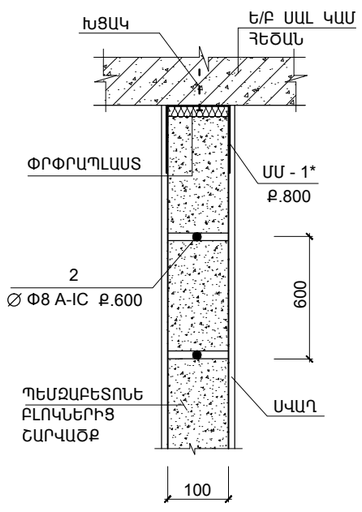

4 - 4

Ե.Բ ԲԱՐԱՎՈՐ

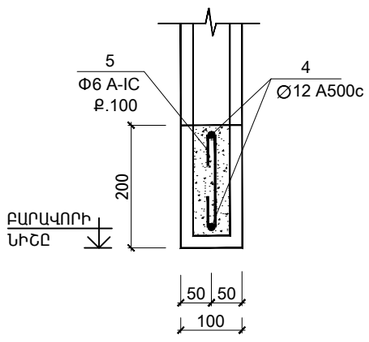

ՄԻՋՆՈՐՄԻ ԱՄՐԱԿԱՊՈՒՄԸ ՀԱՏԱԿԻ ՀԵՏ

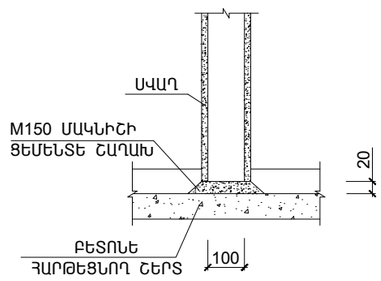

ՄԱՆՐԱՄԱՍ ՄՄ - 1*

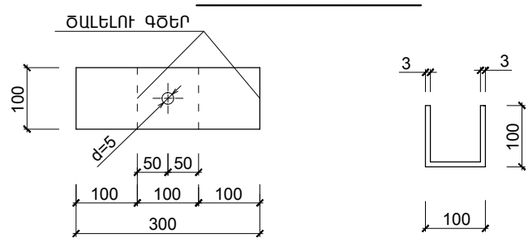

1. ՄԻՋՆՈՐՄՆԵՐԻ ՏԵՂԱԲԱՇԽՈՒՄԸ ՆԱՅԵԼ ՃԱՐՏԱՐԱՊԵՏԱԿԱՆ ԳԾԱԳՐԵՐԻ ՀԵՏ ՀԱՄԱՏԵՂ

TAR-03 ԹԵՐԹ - ԵԿ 23/28

Տեղակապված

Տեղակապեց	Ն.ԼԻԼԻԳՅԱՆ		07.06

ՇՐԱԳՐԻ ԱՌԱՋԱԴՐԱՆՔ՝ ՏՄԱԳՄ-01			
ՆԱԽԱԳԾ.	ԱՂԱՋԱՆՅԱՆ Լ.		
ՊԱՇՏՈՆ	ԱԶԳԱՆՈՒՆ	ՍՏՈՐԱԳՐ.	

ՏԱՎՈՒՇԻ ՄԱՐԶԻ ԱՐՇՎԱԲԵՐԴ ԳՅՈՒՂԻ ՄԱՆԿԱՊԱՐՏԵԶԻ ԿԱՌՈՒՑՄԱՆ ՆԱԽԱԳԾԻ ՏԵՂԱԿԱՊՈՒՄ

ԿՈՆՍՏՐՈՒԿՏՈՐԱԿԱՆ ՄԱՍ

ՓՈՒԼ	ԹԵՐԹ	ԹԵՐԹԵՐ
ԱՆ	ԵԿ-22	25

100 ՄՄ ՀԱՍՏՈՒԹՅԱՄԲ ՄԻՋՆՈՐՄՆԵՐԻ ԱՄՐԱԿԱՊՄԱՆ ՀԱՆԳՈՒՅՑՆԵՐԸ

INTER energia ԻՆՏԵՐ էներգիա ՍՊԸ

A 3